# 平成30年度　天皇杯・皇后杯全日本バレーボール選手権大会
# 富山県ラウンド組合せ

日　時　　平成30年 7月　8日（日）
会　場　　男子　南砺市福野体育館　女子　南砺市福光体育館

## 男　子

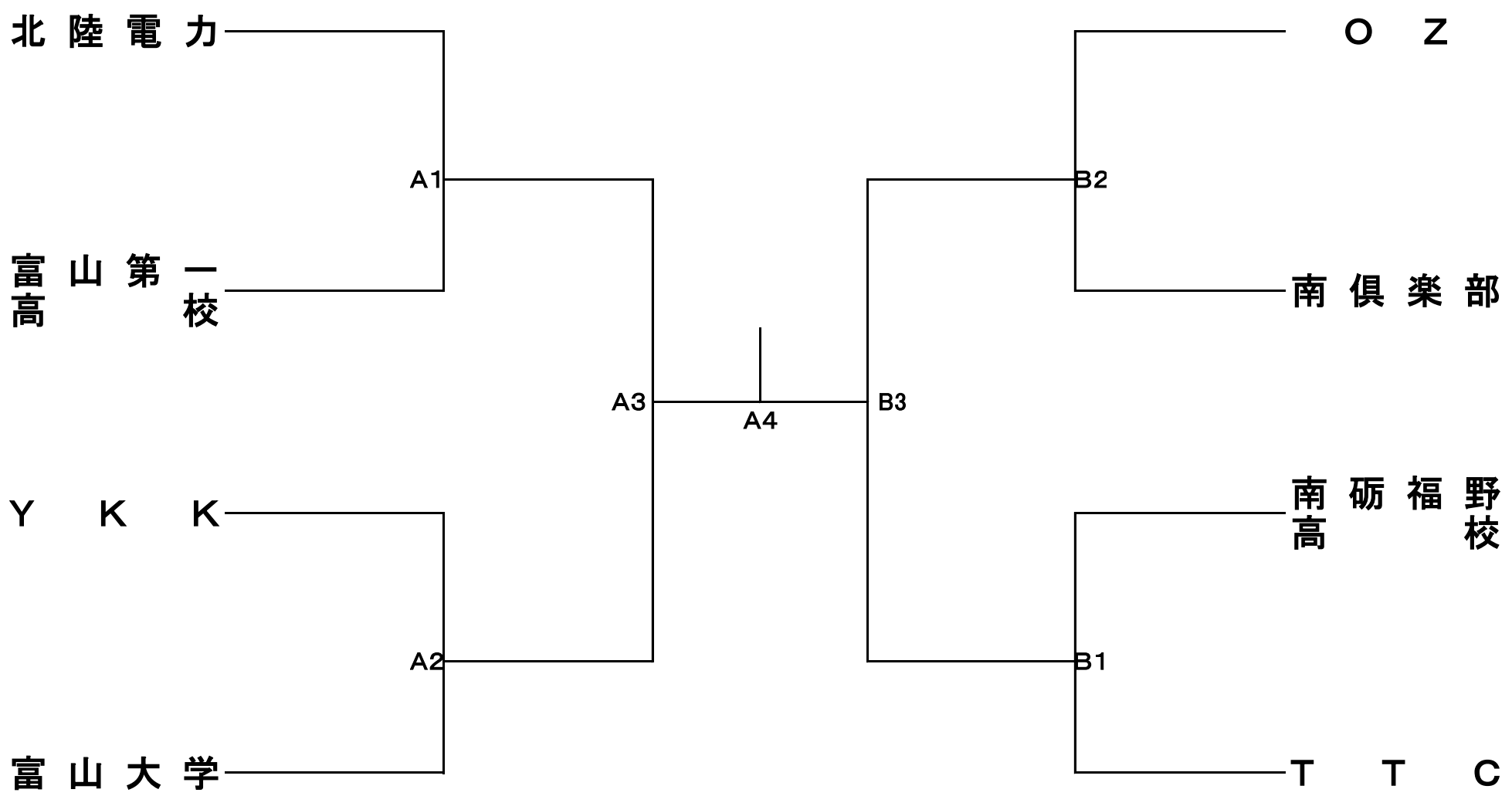


## 女　子

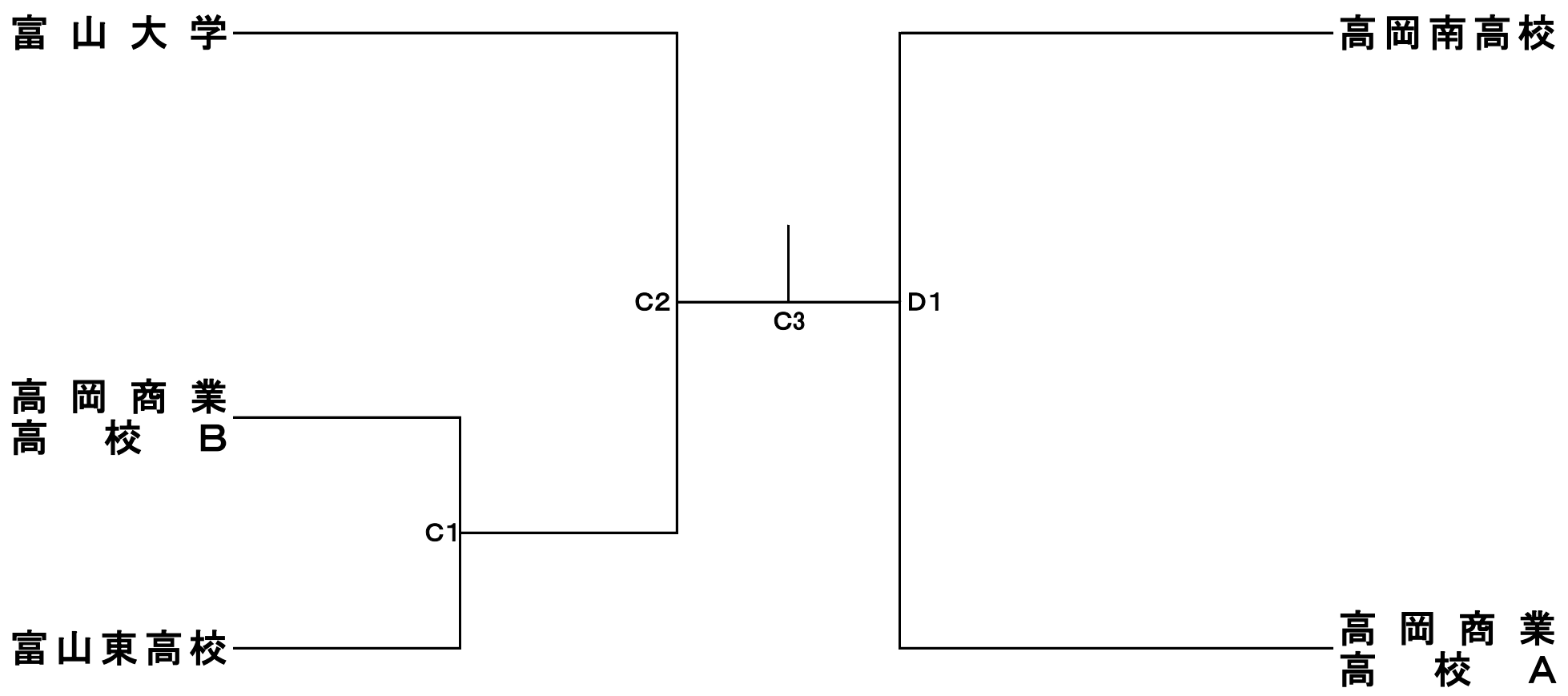


北信越ブロックラウンド　10月　13日（土）～10月　14日（日）長野県長野市