平成30年度天皇杯・皇后杯
全日本バレーボール選手権大会東北ブロックラウンド
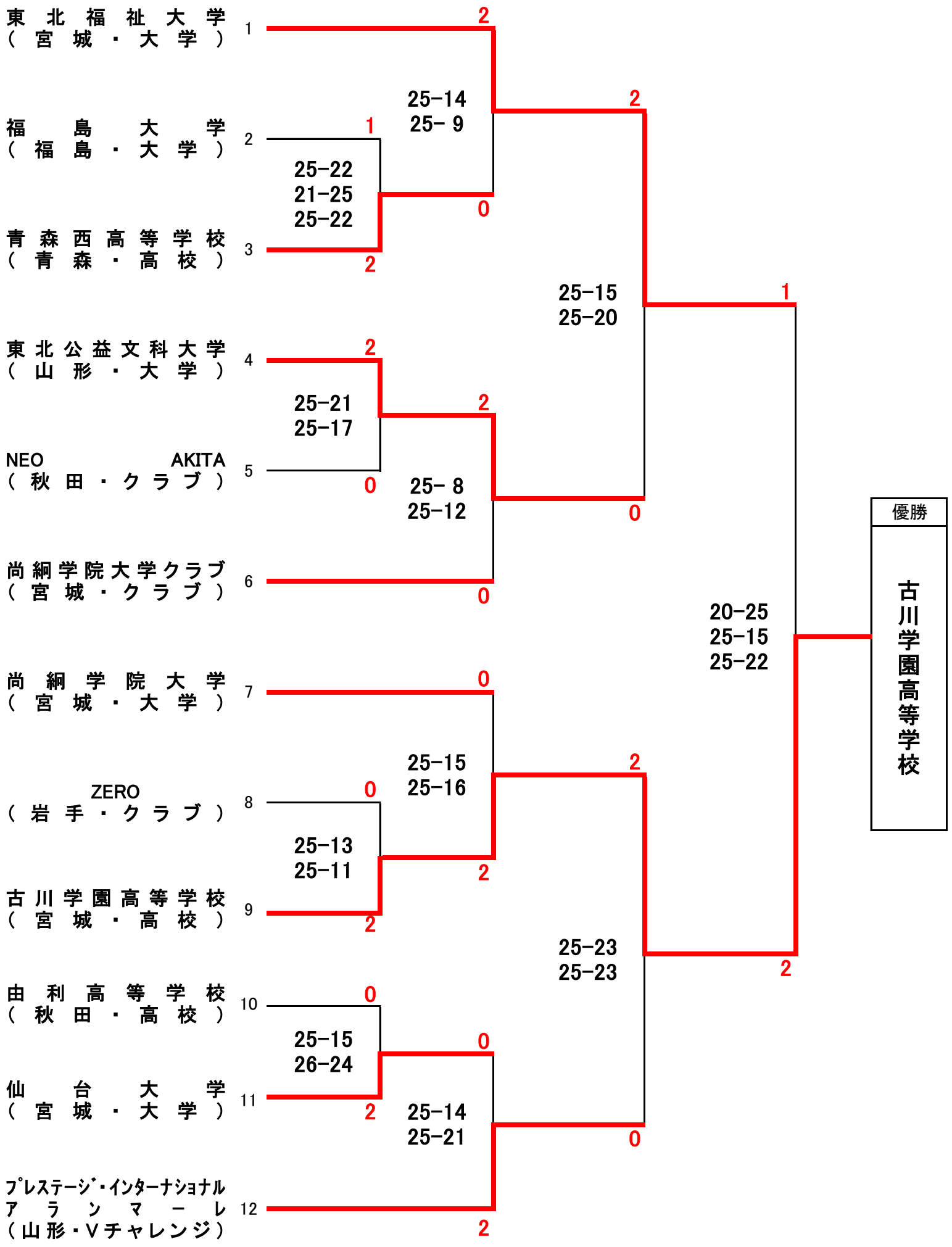
女子